SQUARE D COMPANY

DÉMARREUR TYPE S NEMA, TAILLE 0 À 4
AVEC LA COMMANDE À BASSE TENSION

REMARQUES:

1. LE SCHÉMA INDIQUE LES OPTIONS DISPONIBLES AINSI QUE LEURS NUMÉROS DE FORME. VOIR LA PLAQUE SIGNALÉTIQUE POUR OBTENIR LA OU LES FORME(S) SPÉCIFIQUE(S) FOURNIE(S) OU MODIFIER SUR PLACE COMME INDIQUÉ.
2. LES NUMÉROS SÉQUENTIELS DES FILS INDIQUENT DANS QUELLE PRIORITÉ LES FILS DOIVENT ÊTRE CONNECTÉS, EN COMMENÇANT PAR LA VALEUR LA PLUS BASSE.
   LES FILS À NUMÉROS DE SÉRIE DANS LA MÊME SÉRIE PEUVENT ÊTRE INTERCONNECTÉS OU CONNECTÉS AU MÊME POINT.
3. RACCORDER SELON LES SPÉCIFICATIONS DE LA PLAQUE SIGNALÉTIQUE DU TRANSFORMATEUR.
4. CONSULTER LES DIRECTIVES D'UTILISATION APPROPRIÉES AVANT DE CÂBLER.
5. UNE AUTRE TERMINOLOGIE APPROPRIÉE PEUT ÊTRE UTILISÉE.
6. CONTACT REQUIS LORSQUE LA RPDP EST UTILISÉE, VOIR LE DÉTAIL B POUR LES CONNEXIONS.
7. LA FORME G12 INDIQUE DES MARQUAGES NON-STANDARD DE LA PLAQUE À LÉGENDE.
8. NE PAS METTRE À LA TERRE SI LA FORME F10 EST UTILISÉE.
9. FORME H__,RELAIS DE SURCHARGE TRANSISTORISÉ, CONNECTER LES BORNES DE CHARGE COMME INDIQUÉ. SE REPORTER AUX DIRECTIVES D'UTILISATION POUR OBTENIR DES INFORMATIONS SPÉCIFIQUES.
10. MOYENS DE SECTIONNEMENT FOURNIS PAR L'UTILISATEUR OU AVEC LE CONTRÔLEUR.

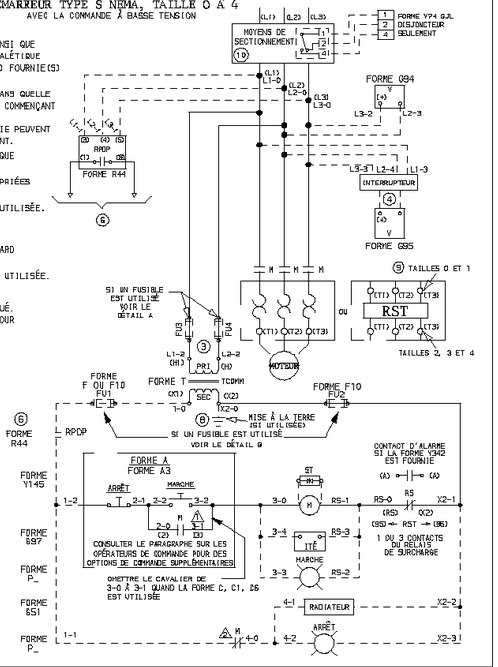

LÉGENDE:

11 - 1
NUMÉRO SÉQUENTIEL DU FIL
NUMÉRO DE SÉRIE DU FIL

( ) - INDIQUE LES MARQUAGES EXACTS SUR LE DISPOSITIF

△ - INDIQUE LES POSITIONS D'INTERVERROUILLAGE SUR LE DÉMARREUR

DÉTAIL A

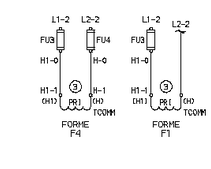

DÉTAIL B

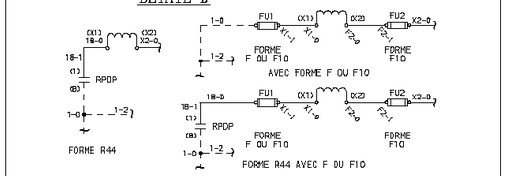

OPÉRATEURS DE COMMANDE ⑤⑦

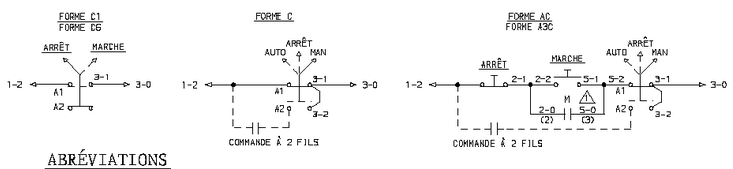

ABRÉVIATIONS

RST	RELAIS DE SURCHARGE TRANSISTORISÉ		
RS	RELAIS DE SURCHARGE		
RPDP	RELAIS DE PROTECTION CONTRE DÉFAUTS DE PHASE		
ST	SUPPRESSEUR DES TRANSITOIRES		
ITÉ	INDICATEUR DE TEMPS ÉCOULÉ		
TCOMM	TRANSFORMATEUR DE COMMANDE		
PRI	PRIMAIRE	AUTO	AUTOMATIQUE
SEC	SECONDAIRE	MAN	MANUEL

TABLEAUX DES SÉLECTEURS

	MAN	ARRÊT	AUTO
A1	X		
A2			X

	MARCHE	ARRÊT
A1	X	
A2		X

X - CONTACT FERMÉ

FRANÇAIS

SQUARE D COMPANY

ARRANCADOR NEMA TAMAÑO 0 A 4, TIPO S
CON PROTECCION INTEGRAL POR BAJO VOLTAJE

NOTAS:

1. EL DIAGRAMA MUESTRA LAS OPCIONES DISPONIBLES CON SUS FORMAS Y NUMEROS CORRESPONDIENTES. CONSULTE LA PLACA DE IDENTIFICACION PARA OBTENER LA(S) FORMA(S) ESPECIFICA(S) PROVISTA(S) O MODIFIQUE EN CAMPO COMO SE MUESTRA.
2. LOS NUMEROS DE SECUENCIA DE CABLES ASIGNAN LA PRIORIDAD EN LA QUE SE CONECTARAN LOS CABLES, COMENZANDO CON EL VALOR MAS BAJO.
   LOS CABLES CON NUMEROS DE SECUENCIA DENTRO DE LA MISMA SERIE PUEDEN ESTAR INTERCONECTADOS O CONECTADOS AL MISMO PUNTO.
3. CONECTAR DE ACUERDO CON LAS ESPECIFICACIONES EN LA PLACA DE IDENTIFICACION DEL TRANSFORMADOR.
4. CONSULTE EL BOLETIN DE INSTRUCCIONES APROPIADO ANTES DE CABLEAR.
5. ES POSIBLE UTILIZAR OTRA TERMINOLOGIA APROPIADA.
6. SE REQUIERE UN CONTACTO CUANDO UTILIZA LA RPFF. VEA EL DETALLE B PARA CONOCER LAS CONEXIONES.
7. LA FORMA G12 DENOTA EL MARCADO NO ESTANDAR EN LA PLACA DE DATOS.
8. NO ATERRIZAR SI SE USA LA FORMA F10.
9. FORMA H__;RELEVADOR DE SOBRECARGA DE ESTADO SOLIDO. CONECTE LAS TERMINALES DE CARGA COMO SE INDICA. CONSULTE EL BOLETIN DE INSTRUCCIONES PARA OBTENER INFORMACION ESPECIFICA.
10. MEDIO DE DESCONEXION PROVISTO POR EL USUARIO O CON EL CONTROLADOR.

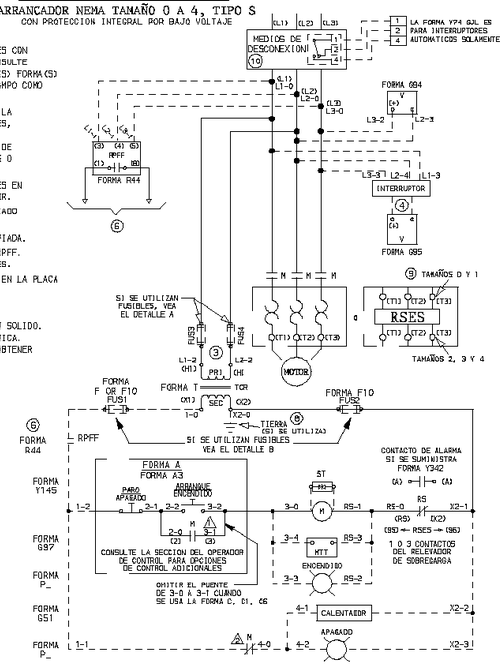

LEYENDA:

11 - 1
NUMERO DE SECUENCIA DEL CABLE
NUMERO DE SERIE DEL CABLE

( ) - INDICA EL MARCADO REAL EN EL DISPOSITIVO

△ - INDICA LAS POSICIONES DE BLOQUEO EN EL ARRANCADOR

DETALLE A

DETALLE B

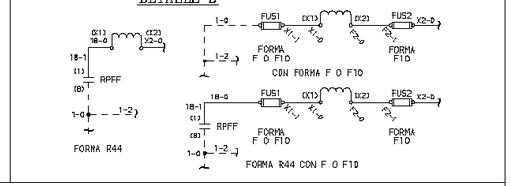

OPERADORES DE CONTROL ⑤⑦

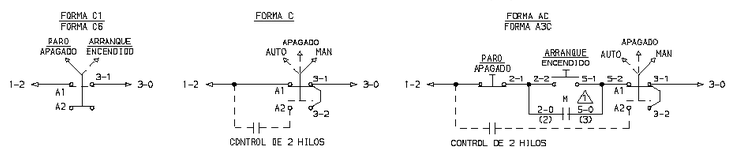

ABREVIATURAS

RSES	RELEVADOR DE SOBRECARGA DE ESTADO SOLIDO		
RS	RELEVADOR DE SOBRECARGA		
RPFF	RELEVADOR DE PROTECCION CONTRA FALLAS DE FASE		
ST	SUPRESOR DE TRANSITORIOS		
MTT	MEDIDOR DE TIEMPO TRANSCURRIDO		
TCR	TRANSFORMADOR DE CONTROL		
PRI	PRIMARIO	AUTO	AUTOMATICO
SEC	SECUNDARIO	MAN	MANUAL

TABLAS DEL INTERRUPTOR SELECTOR

	MAN	APAGADO	AUTO
A1	X		
A2			X

	ENCENDIDO	APAGADO
A1	X	
A2		X

X - CONTACTO CERRADO

ESPAÑOL

SQUARE D COMPANY

NEMA SIZE 0-4, TYPE S STARTER
WITH INTEGRAL LOW-VOLTAGE CONTROL

NOTES:

1. DIAGRAM SHOWS AVAILABLE OPTIONS WITH THEIR FORM NUMBERS. SEE NAMEPLATE FOR SPECIFIC FORM(S) PROVIDED OR FIELD MODIFY AS SHOWN.
2. WIRE SEQUENCE NUMBERS DESIGNATE THE PRIORITY IN WHICH WIRES ARE TO BE CONNECTED, STARTING WITH THE LOWEST VALUE.
   WIRE SERIES NUMBERS WITHIN THE SAME SERIES MAY BE INTERCONNECTED OR CONNECTED TO THE SAME POINT.
3. CONNECT PER TRANSFORMER NAMEPLATE SPECIFICATIONS.
4. SEE APPROPRIATE INSTRUCTION BULLETIN BEFORE WIRING.
5. OTHER APPROPRIATE TERMINOLOGY MAY BE USED.
6. CONTACT REQUIRED WHEN PFPR IS USED, SEE DETAIL B FOR CONNECTIONS.
7. FORM G12, DENOTES NON-STANDARD LEGEND PLATE MARKING.
8. DO NOT GROUND IF FORM F10 IS USED.
9. FORM H__, SOLID STATE OVERLOAD RELAY. CONNECT LOAD TERMINALS AS INDICATED. REFER TO INSTRUCTION BULLETIN FOR SPECIFIC INFORMATION.
10. DISCONNECTING MEANS, PROVIDED BY USER OR WITH CONTROLLER.

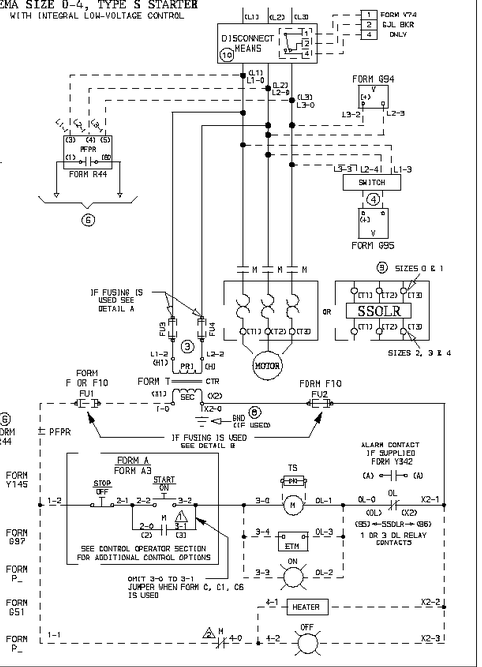

LEGEND:

11 - 1
WIRE SEQUENCE NUMBER
WIRE SERIES NUMBER

( ) - INDICATES ACTUAL MARKINGS ON DEVICE

△ - INDICATES INTERLOCK POSITIONS ON STARTER

DETAIL A

DETAIL B

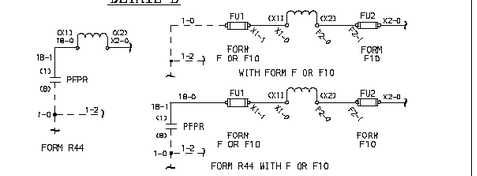

CONTROL OPERATORS ⑤⑦

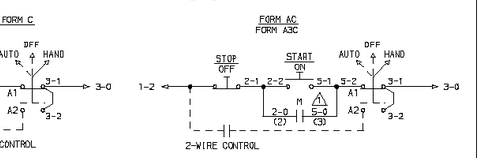

ABBREVIATIONS

SSOLR	SOLID STATE OVERLOAD RELAY		
OL	OVERLOAD RELAY		
PFPR	PHASE FAILURE PROTECTION RELAY		
TS	TRANSIENT SUPPRESSOR		
ETM	ELAPSED TIME METER		
CTR	CONTROL TRANSFORMER		
PRI	PRIMARY		
SEC	SECONDARY		

SELECTOR SWITCH TABLES

	HAND	OFF	AUTO
A1	X		
A2			X

	ON	OFF
A1	X	
A2		X

X - CONTACT CLOSED

ENGLISH

50006-044-01M

FORM:AA3CC1C6FF1F4F10G51G94G95G97H__P_P_R44TY74Y145Y342

"© 1994, SQUARE D COMPANY"

CAD ORIGINAL - DO NOT CHANGE MANUALLY

(01) DEVICE & COMPONENT DATA SHEET

REDUCE DRAWING 50%, REPRODUCE WITHOUT SQUARE D FORMAT ON 8.75" X 15.75" WHITE PAPER, AND TRI-FOLD SUCH THAT ENGLISH VERSION ON TOP

SQUARE D COMPANY

TITLE CONSECUTIVE WIRE NUMBER SCHEME
NON-REVERSING, SIZE 0-4

CLASS 8538 TYPE STD FORM See Above SER. X

REV.	DATE	REVISION DESCRIPTION	BY
K	11-12-98	ECN#62751 PHASE FAILURE RELAY CONSOLATION	EAS
J	8-31-98	ECN#62533 ADDED C1&C6 TO H12, R12, AND CC12	EAS
I	4-17-98	ECN#62188 ADDED SHEET 02 FOR MANUFACTURING REFERENCE DWG.	CSK
H	3-13-98	ECN#62108 CHANGED WIRE SEQUENCE NUMBERS ON ETM & PILOT LIGHT	CSK
G	2-23-98	ECN#62068 ADDED SPANISH & FRENCH TRANSLATIONS	CSK
F	1-31-98	ECN#59942 ADDED FORM Y74 FOR GJL BREAKER AT LOC. B1B	CSK
E	4-05-95	ECN#59386 SWITCHED TERMINAL MARKINGS S5, S6 FOR SSOLR.	CSK
D	11-09-94	ECN#58854 ADDED NOTES 9, 10, & SSOLR, FORM F447.	CSK
C	01-15-94	Translated from CADAM Rev. B to Medusa Rev. C. ECN#8079	HJ
B	01-03-89	REV'D DETAIL B (C2-0 VAS X1-1) ECN#4215	RLM
A	12-04-88	AD'D NOTE B REV'D TRANSF. WIRES & AD'D GND. REV'D BET'L B ECN#4122	DJK
REV.	DATE	REVISION DESCRIPTION	BY
02	08-20-13	AN298009 ADDED PAGE 2. NO CHG TO IB.	KLS
M	11-22-02	ECN#87000-0794 STD. ON ATC DIVERSIFIED ELECTRONICS FAILURE RELAY.	MDD
L	06/12/01	ECN#0L63655, REVISED RELAY "PFPR" DEVICE SYMBOL.	MDD

REFERENCE X
NEXT ASSEM. X
PROJ. NO. X

DATE CRN. 10/21/86 DATE REL. 03/06/87
DSN. SBH CKD. SBH APP'D DJK
DRG. NO. D50006-044
SHEET 01 OF 02

D50006-044

ED50006-044-00-01-M